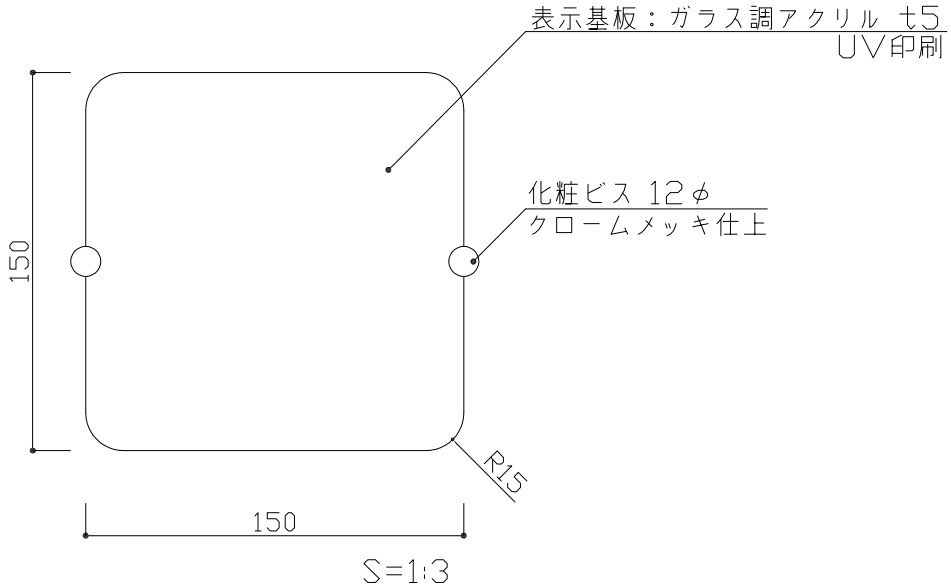

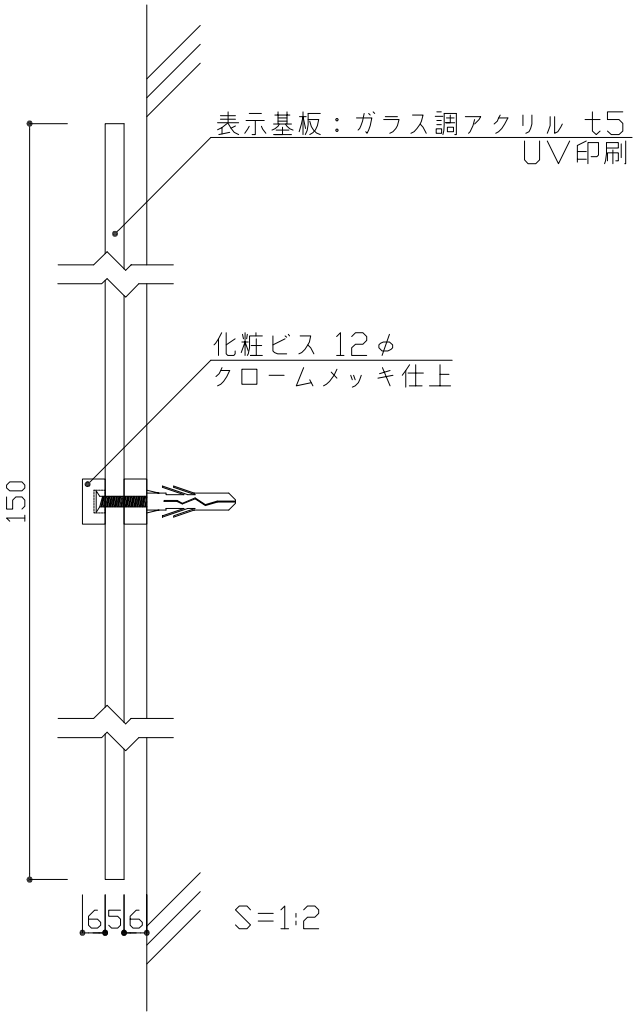

表示基板：ガラス調アクリル t5
表示方法：UV印刷

	検		DATE 2022. 7. 8	SCALE	TITLE GAプレート室名札	VISUAL SIGN & PLANNING. 株式会社 フジタ	No.
	図		DRAWING 根 本	A4=1:2,1:3	PART GA15角（正面型）		