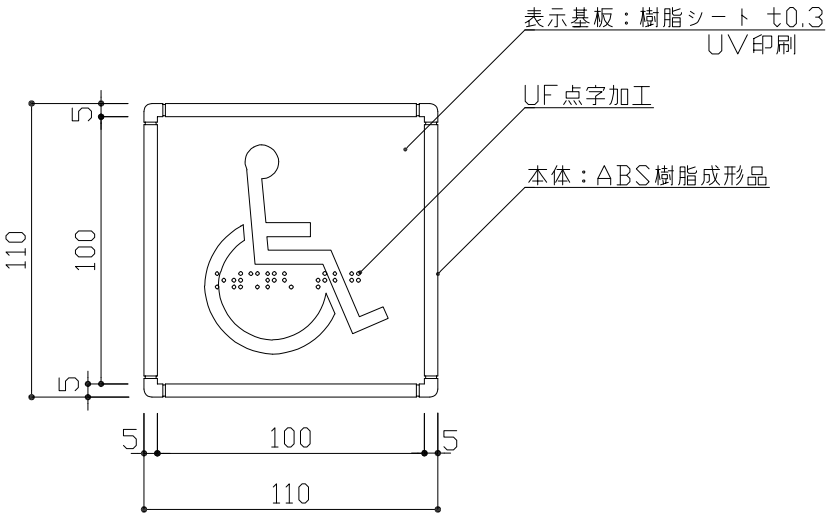

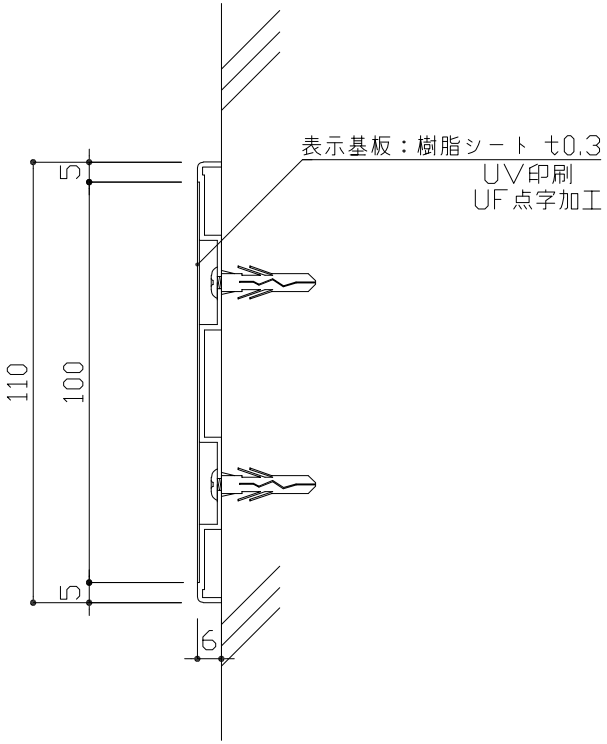

:		検		DATE H26. 10. 14	SCALE	TITLE 点字ピクト	VISUAL SIGN & PLANNING. 株式会社 フジタ	No.
:				DRAWING 清 水	1:3,1:2	PART FH110P		
:		図						