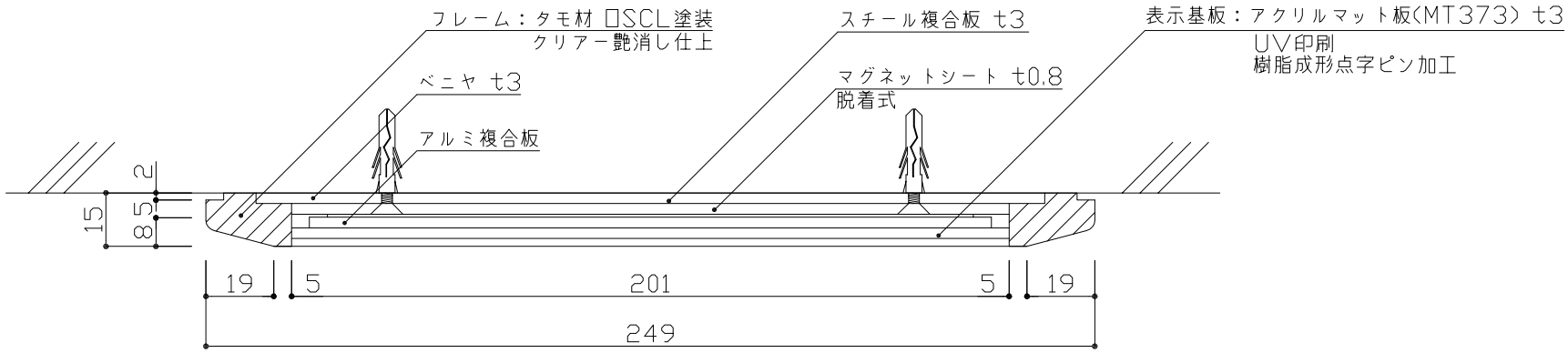

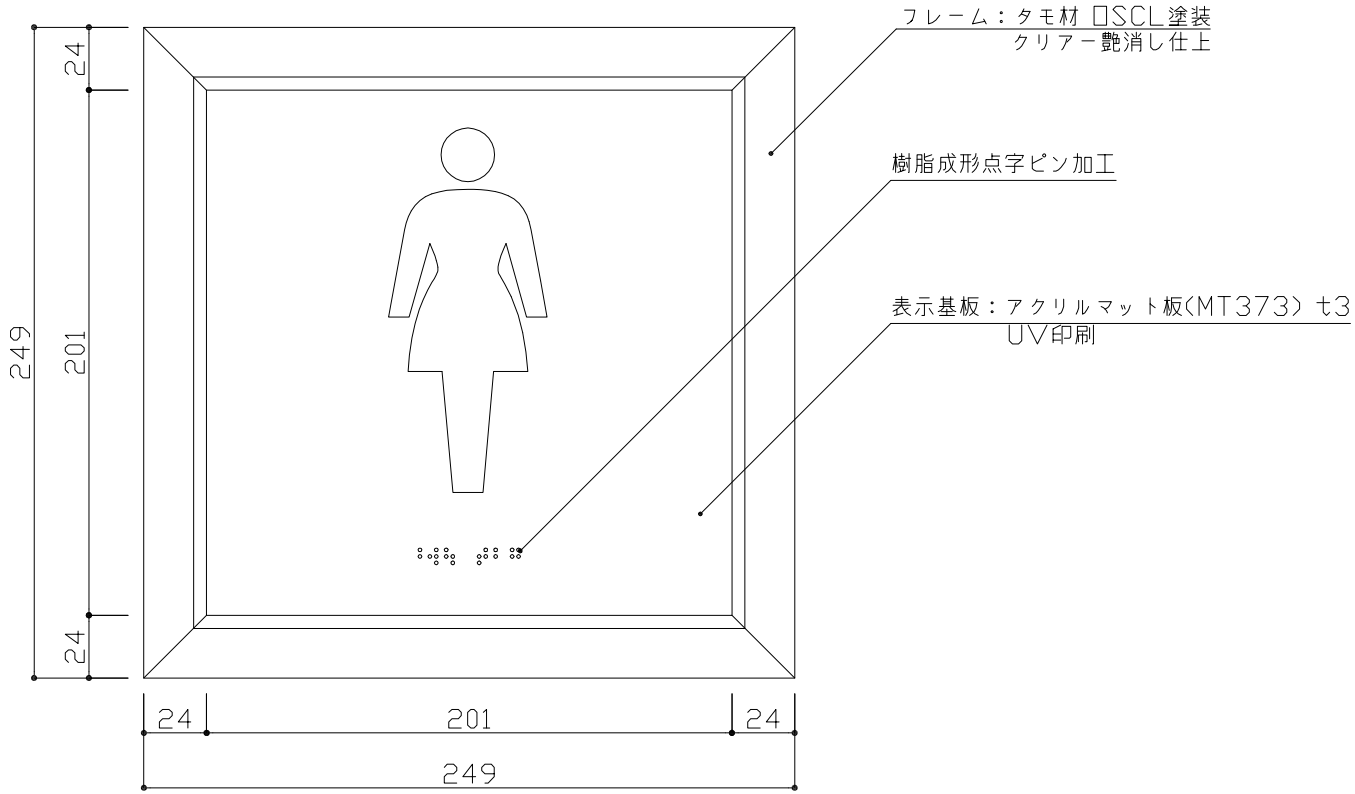

:		検		DATE H22. 8. 27	SCALE	TITLE 点字ピクトサイン	VISUAL SIGN & PLANNING. 株式会社 フジタ	No.
:				DRAWING 市 橋	1:3,1:2	PART FH-TW200		
:		図						