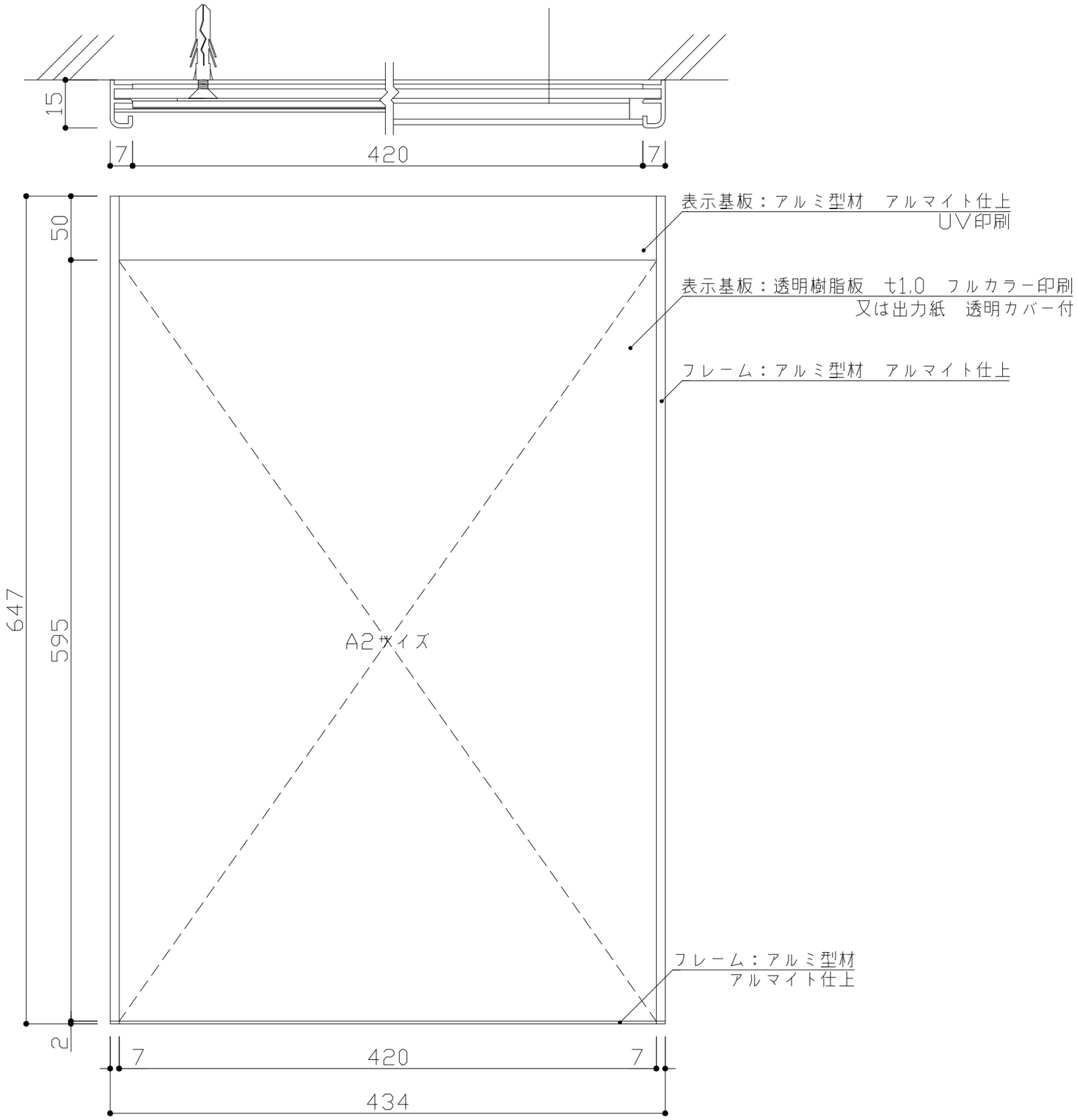

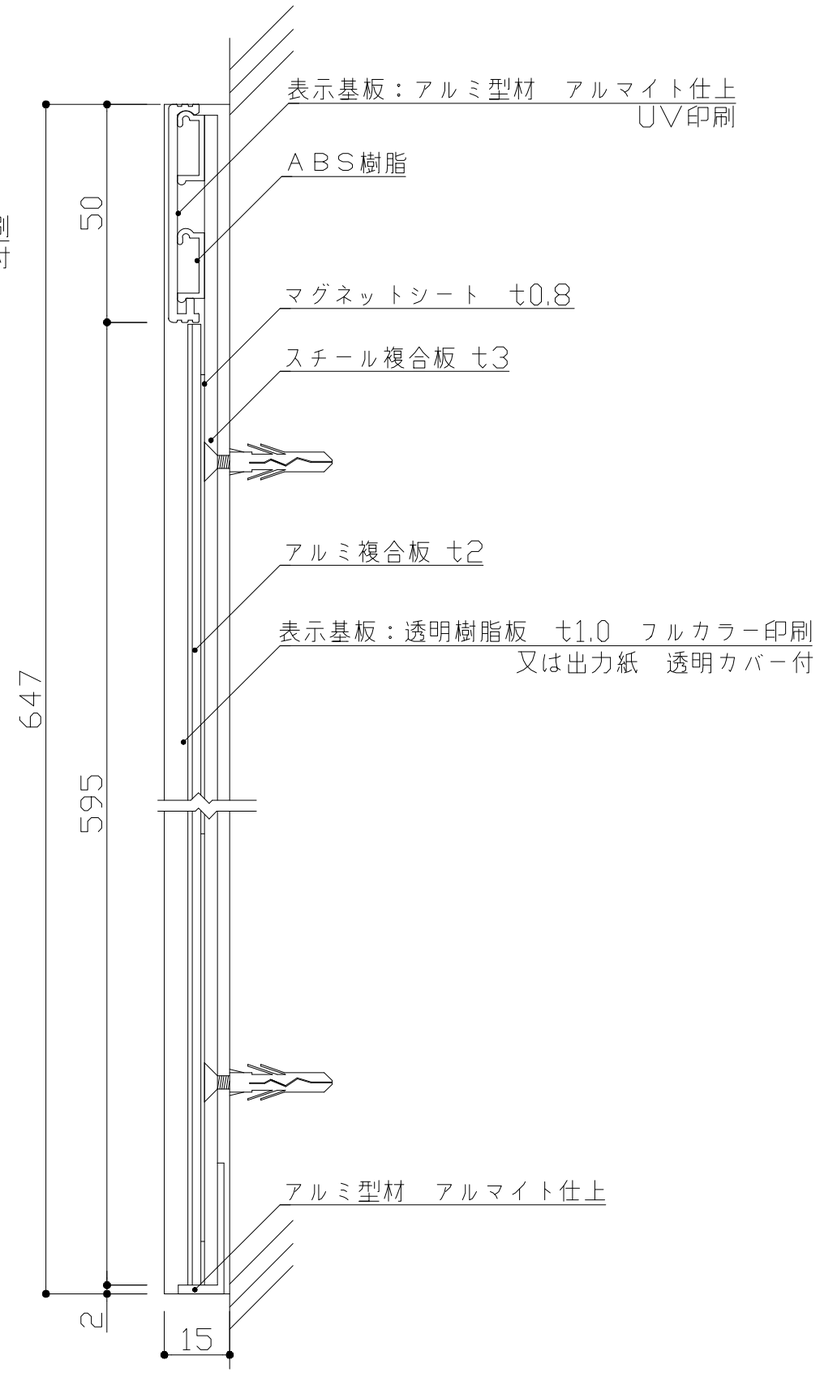

:		検		DATE H26. 6. 2	SCALE	TITLE FRマルチサイン	VISUAL SIGN & PLANNING. 株式会社フジタ	No.
:								
:		図		DRAWING 清水	1:5,1:2	PART A2　縦サイズ		25803-00