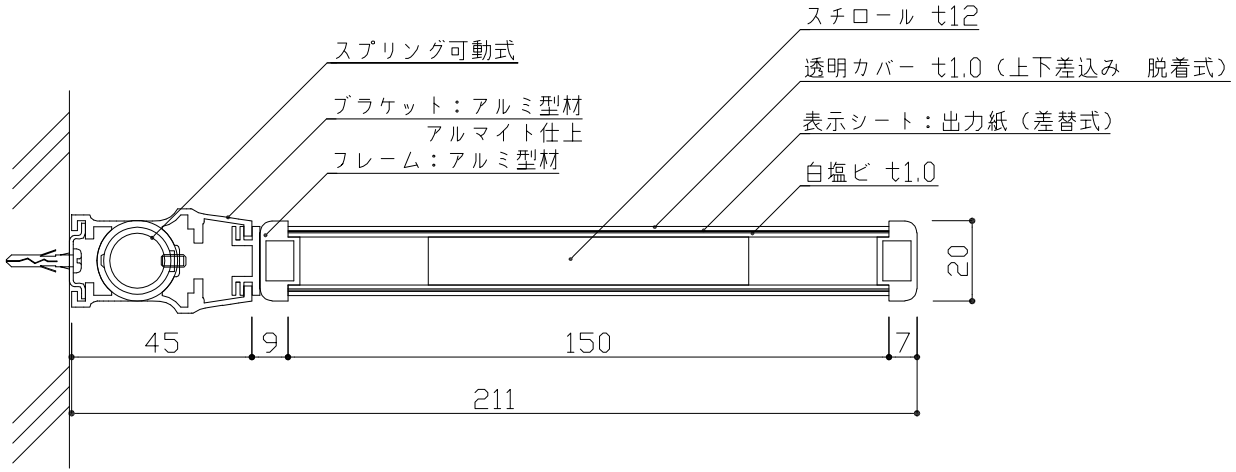

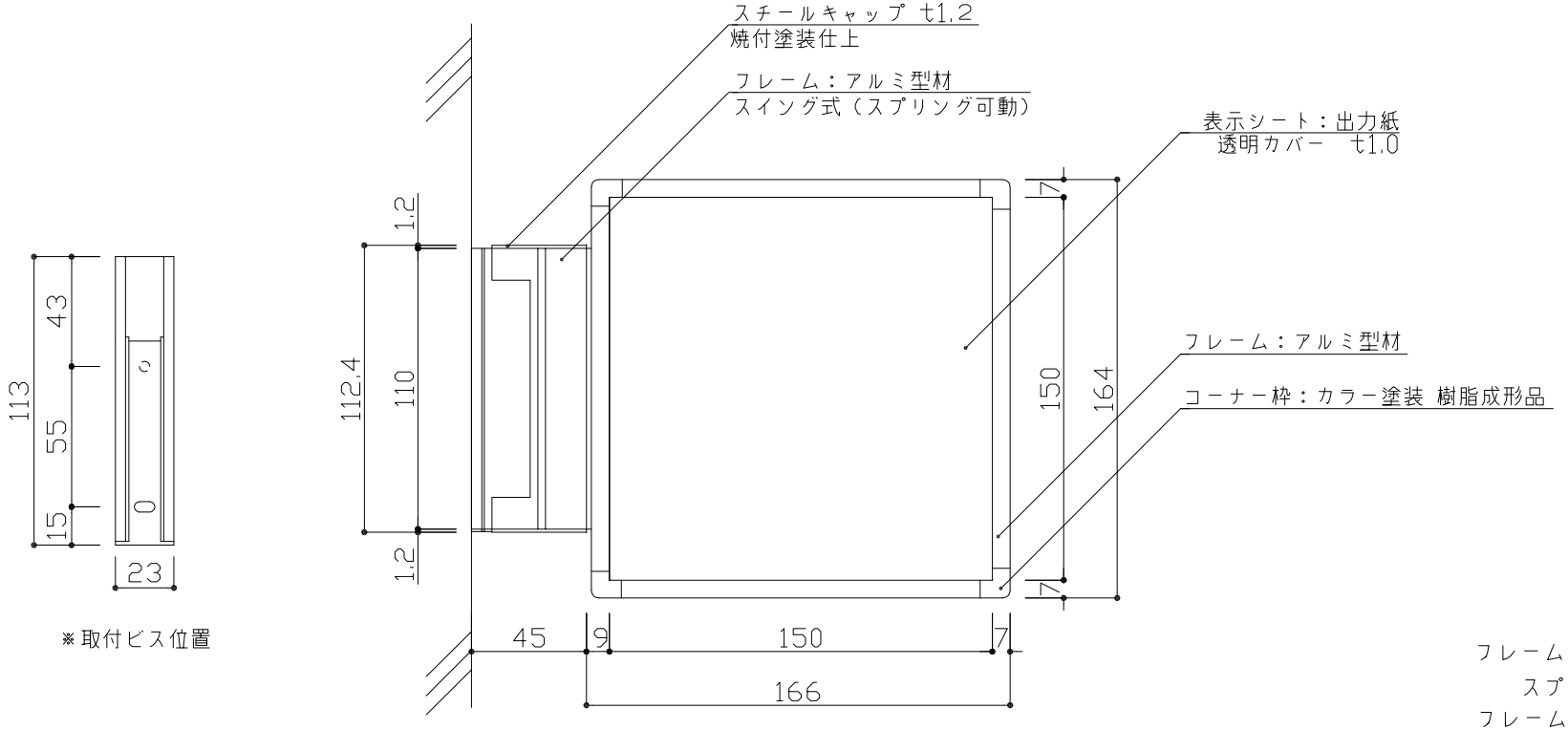

※取付ビス位置

フレーム：アルミ型材
スプリングスイング160°可動式
フレーム：アルミ型材アルマイト仕上
表示方法：出力紙（差替式）

:		検		DATE H28. 6. 22	SCALE 1:3,1:2	TITLE 幼稚園室名札	No.
:		図		DRAWING 関 根		PART NS-FRAY150X	
:							

VISUAL SIGN & PLANNING. 株式会社フジタ