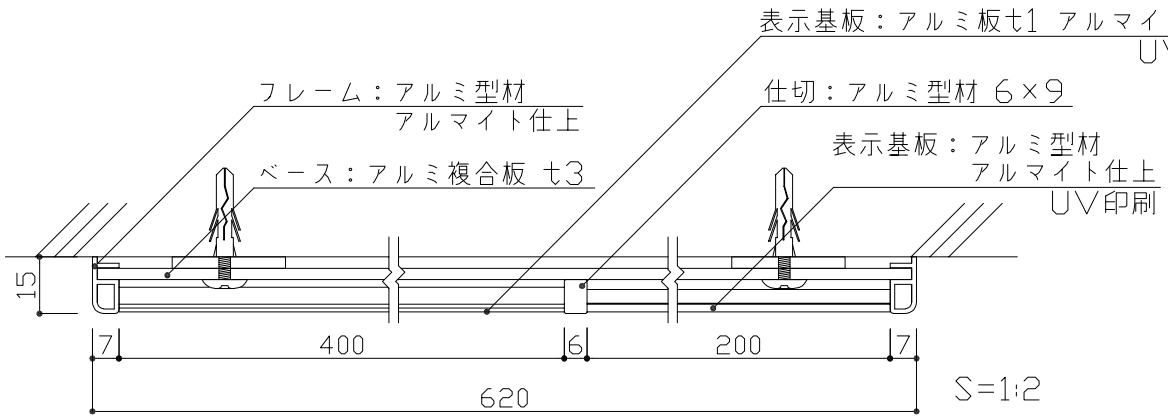


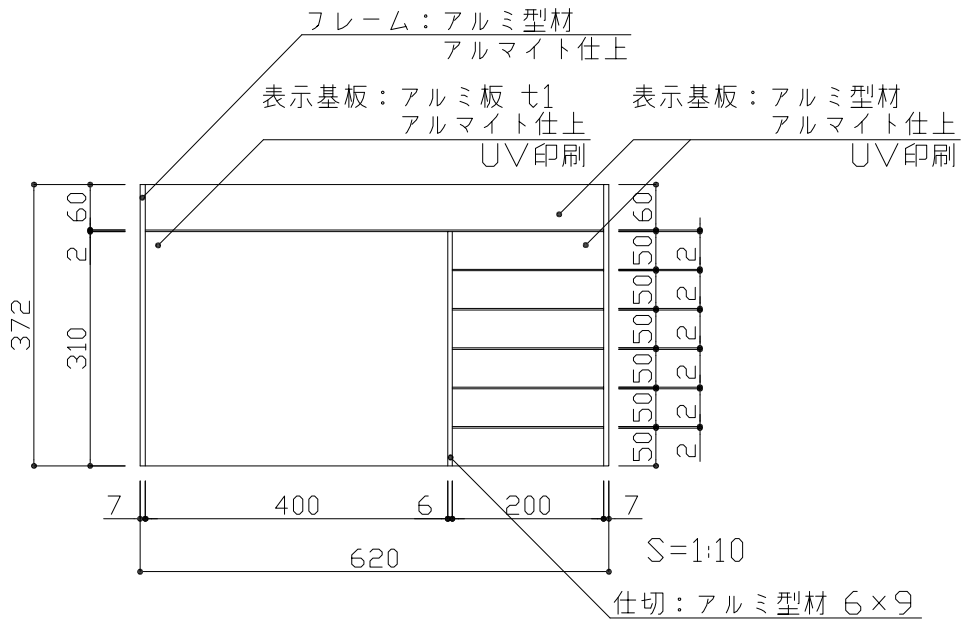


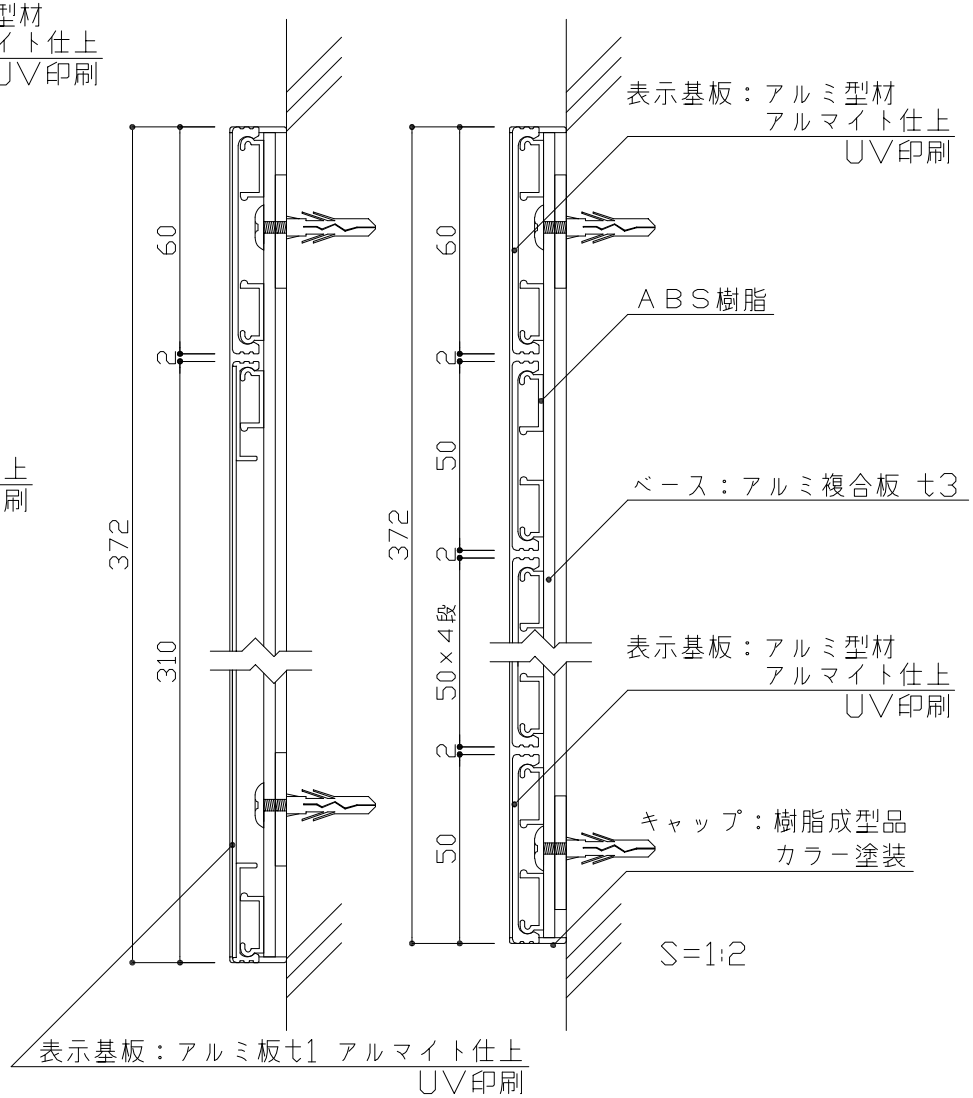


フレーム：アルミ型材 アルマイト仕上
表示基板：アルミ型材・アルミ板 1t アルマイト仕上
表示方法：ＵＶ印刷

| | | | | | | |
|---|---|---|---|---|---|---|
| 検 | | DATE 2022. 7. 20 | SCALE | TITLE FR 案内板 | VISUAL SIGN & PLANNING. 株式会社 フジタ | No. |
| 図 | | DRAWING 根 本 | A4=1:2,1:10 | PART FR456 | | |