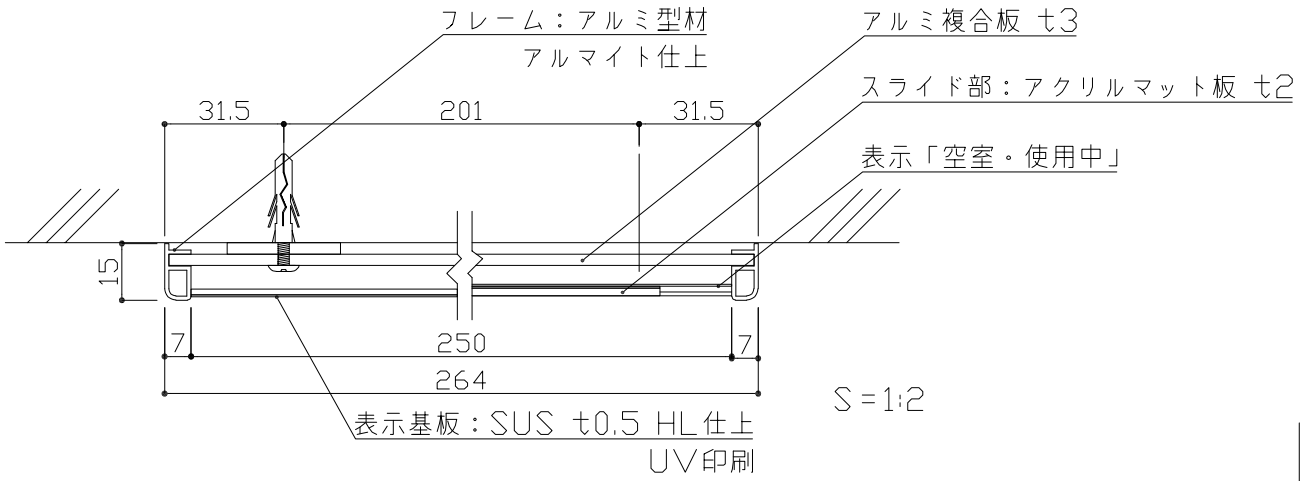

S=1:2

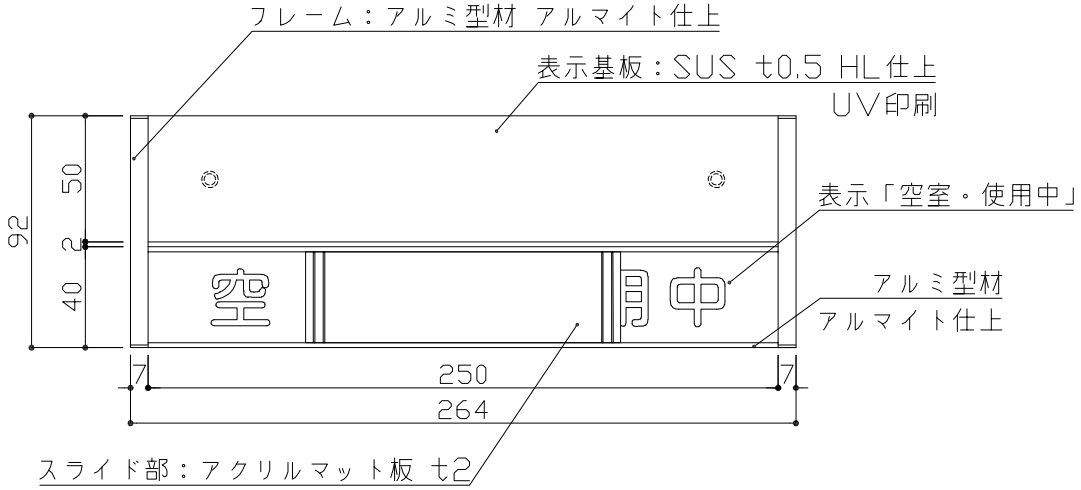

S=1:3

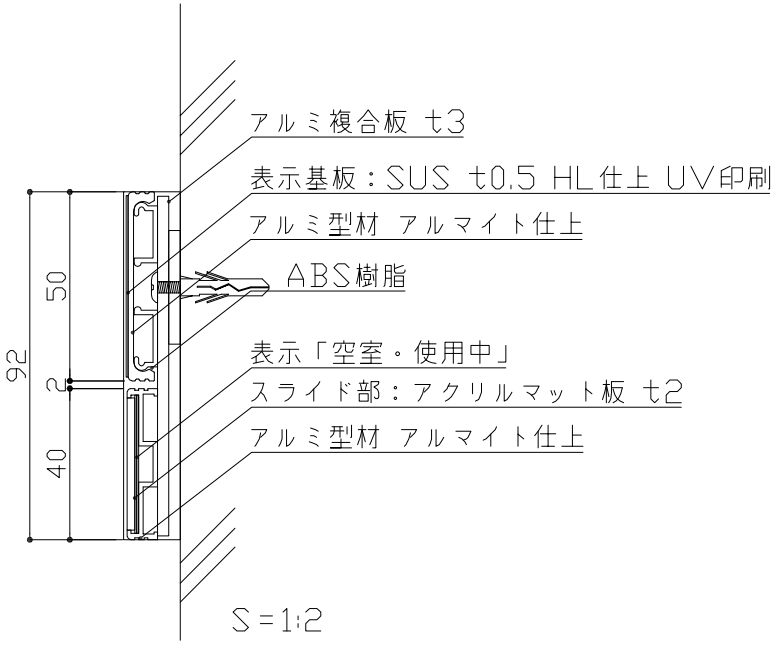

S=1:2

フレーム：アルミ型材　アルマイト仕上
ベ　ー　ス：アルミ型材　アルマイト仕上
表示基板：SUS t0.5 HL仕上
表示方法：UV印刷

	検図		DATE 2025. 10. 27	SCALE 1:2,1:3 (A4)	TITLE ステンレスプレート 在空表示付	VISUAL SIGN & PLANNING. 株式会社 フジタ	No.
			DRAWING 西 川		PART FTRS-5		