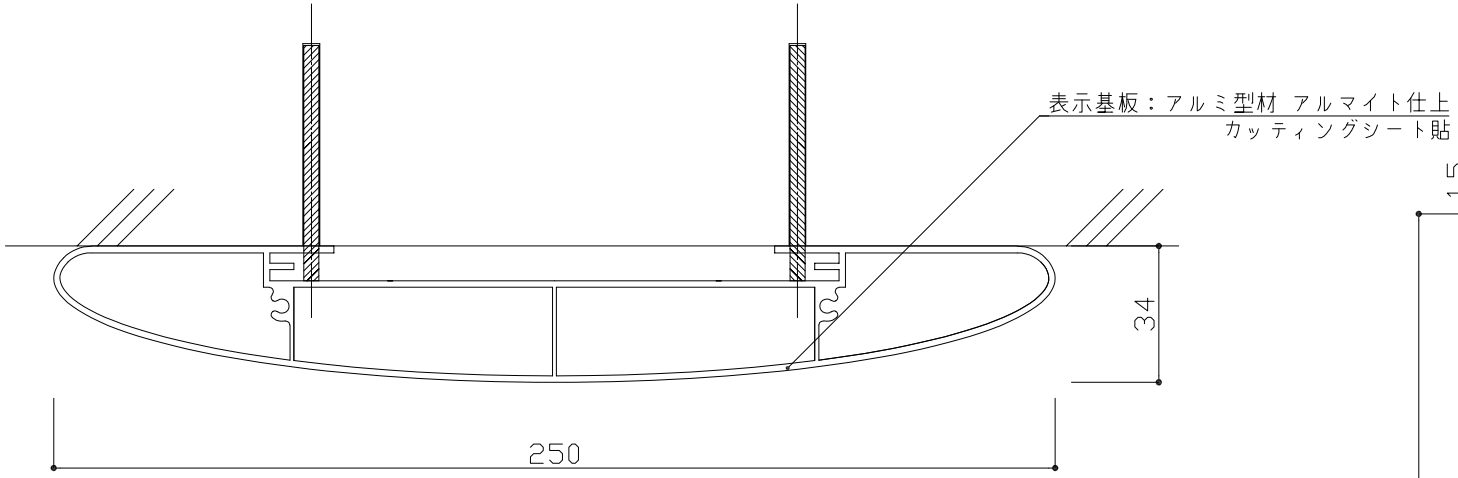

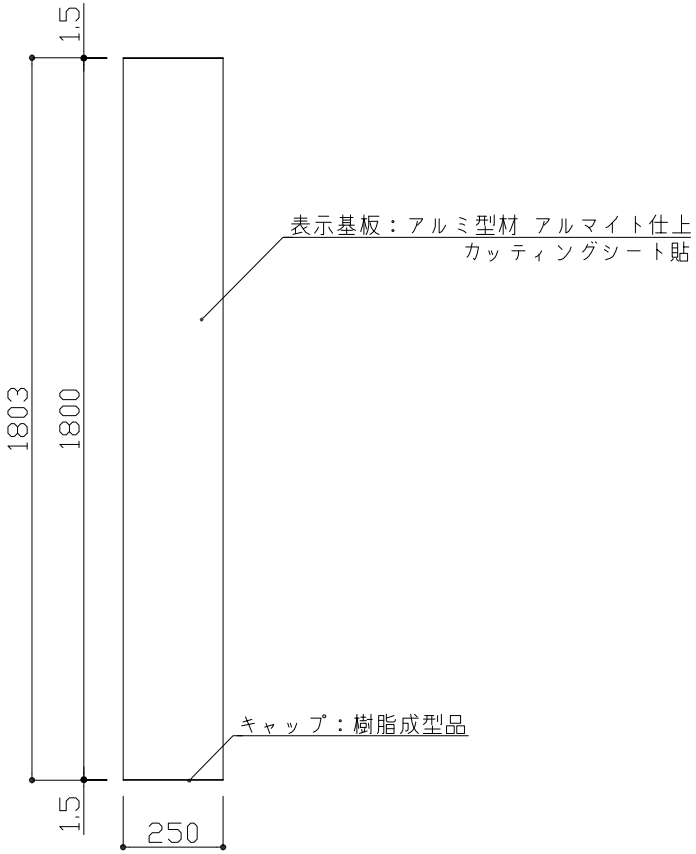

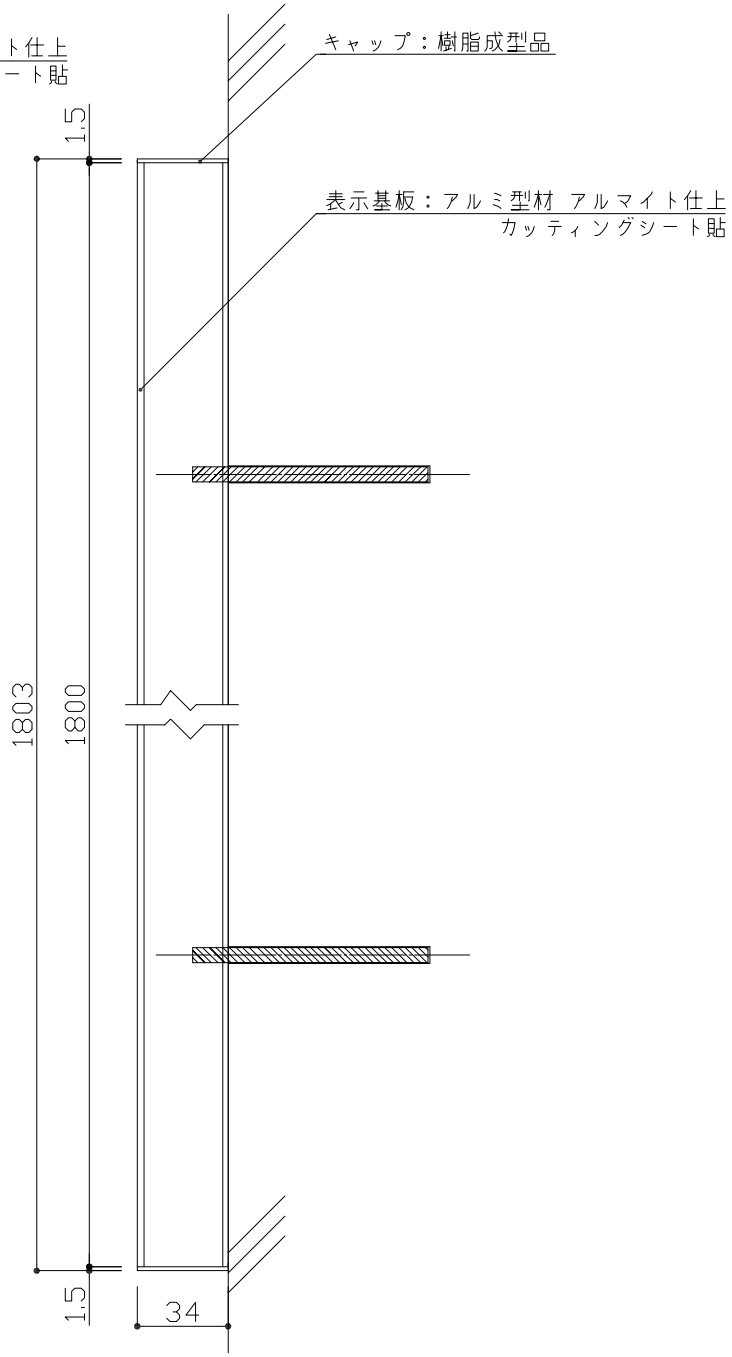

フレーム：アルミ型材
表示基板：アルミ型材 アルマイト仕上
表示方法：カッティングシート貼

：		検		DATE R2. 8. 26	SCALE	TITLE アルミ楕円室名札 -Foval-	VISUAL SIGN & PLANNING. 株式会社 フジタ	No.
：								
：		図		DRAWING 根 本	1:2 , 1:20	PART FV2518		15306-01