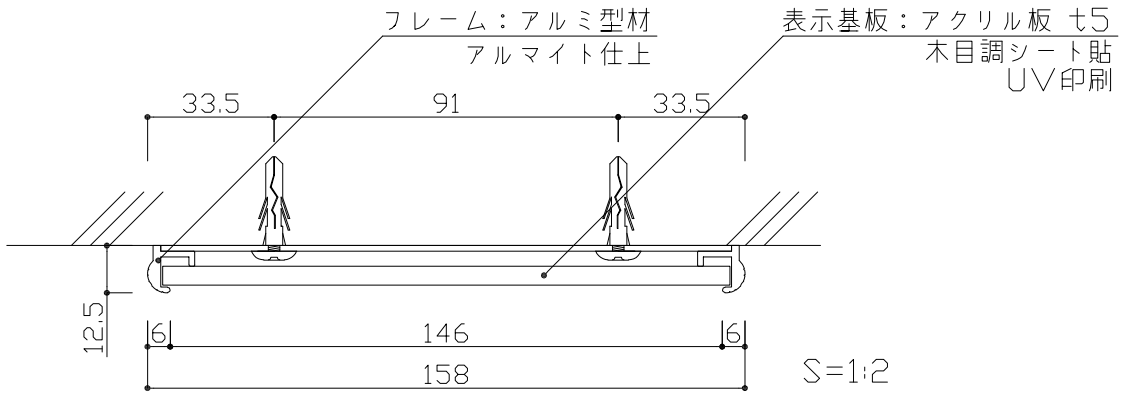

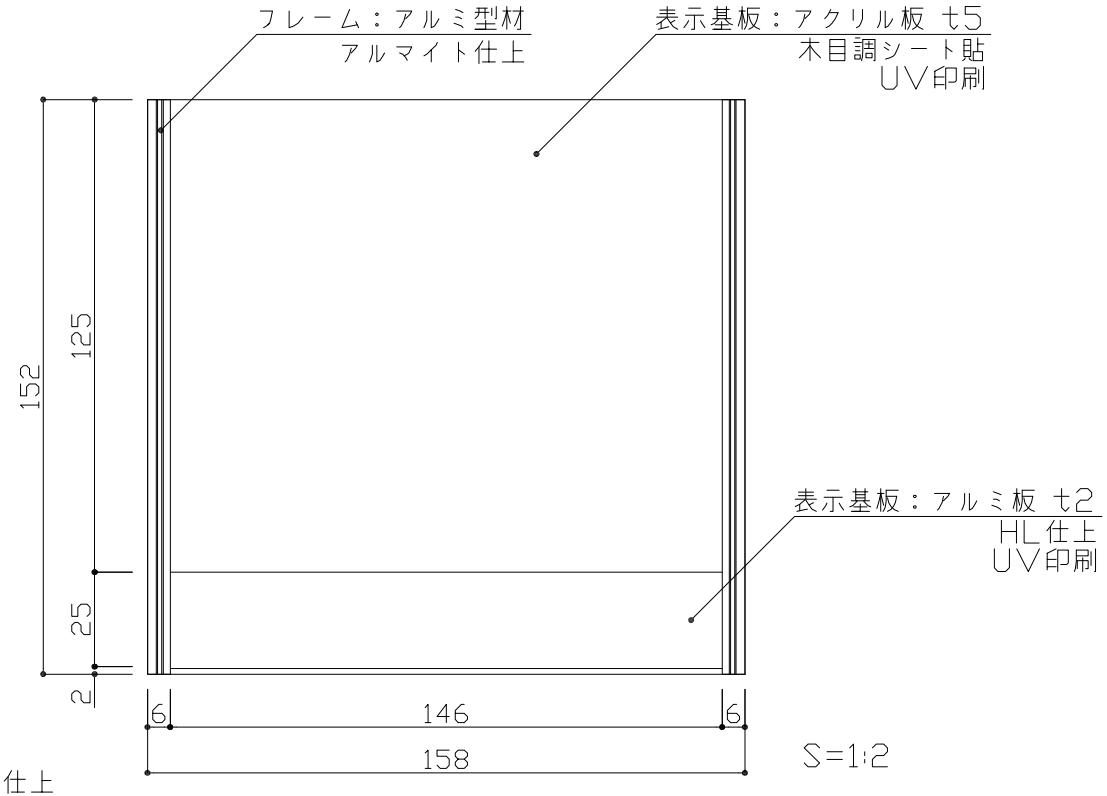

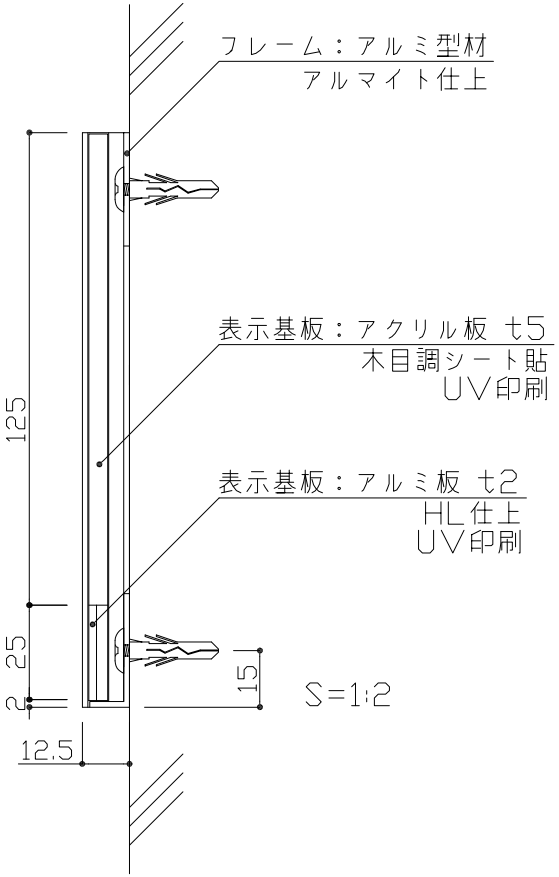

フレーム：アルミ型材
アルマイト仕上
表示基板：アクリル板 t5
表示方法：UV印刷

検図		DATE 2022. 9. 6	SCALE	TITLE アルミ型材フレーム室名札	VISUAL SIGN & PLANNING. 株式会社フジタ	No.
		DRAWING 根本	A4=1:2	PART FAW150		