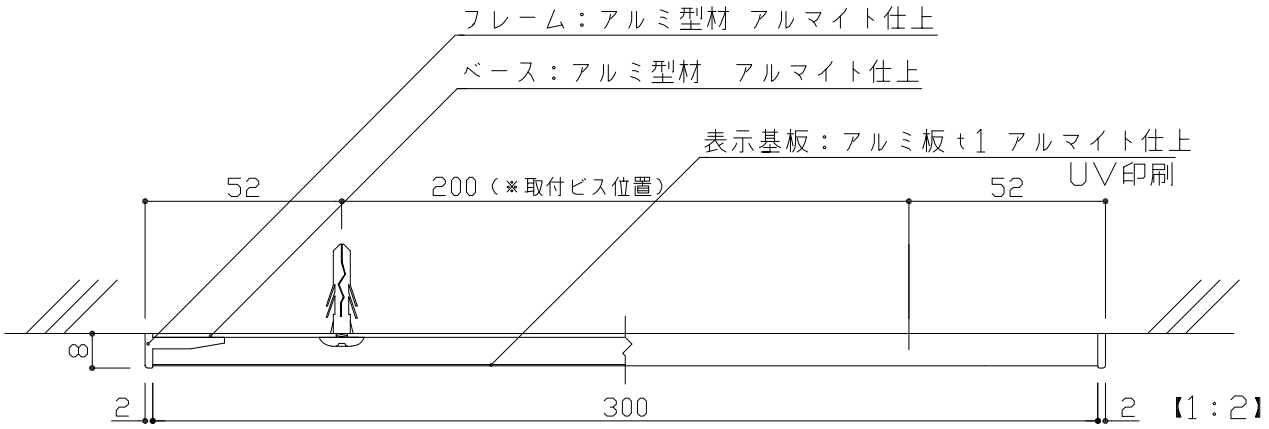

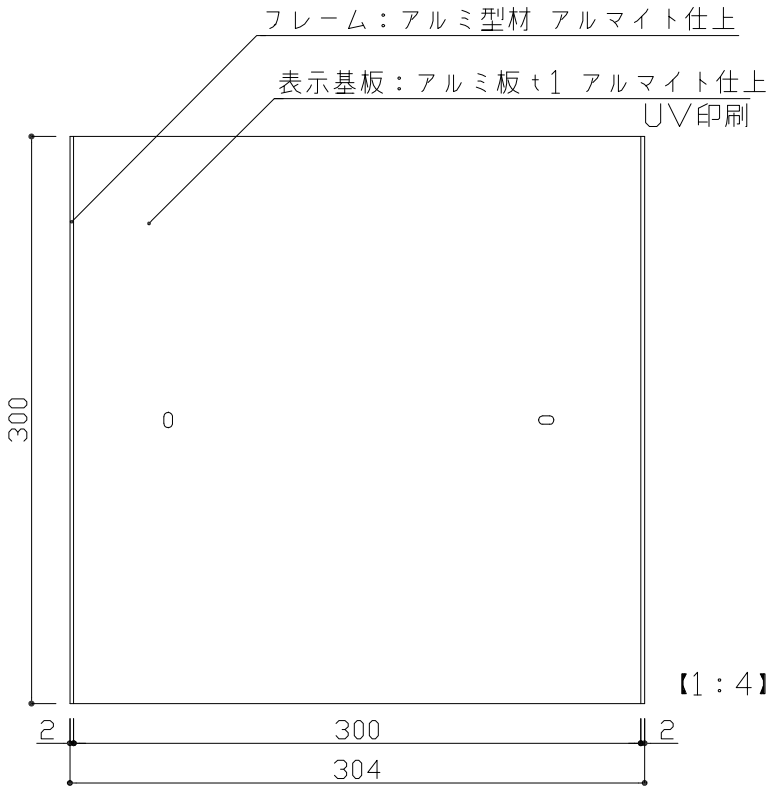

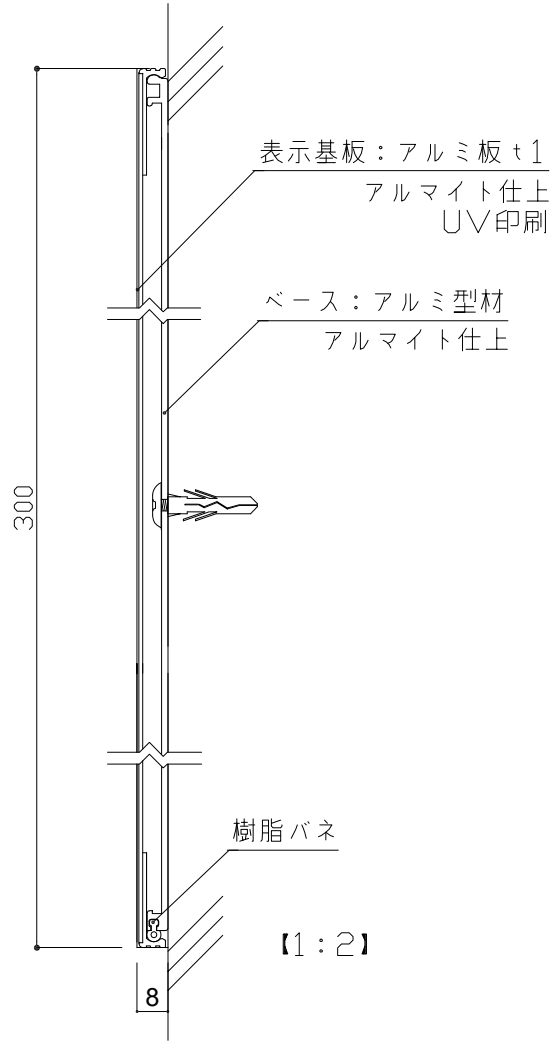

フレーム：アルミ型材 アルマイト仕上
ベ　ー　ス：アルミ型材 アルマイト仕上
表示基板：アルミ板t1 アルマイト仕上
表示方法：UV印刷

検		DATE 2024.10.18	SCALE	TITLE アルミプレート	VISUAL SIGN & PLANNING. 株式会社フジタ	No.
図		DRAWING 山崎	A4=1:2,1:4	PART FT300A		