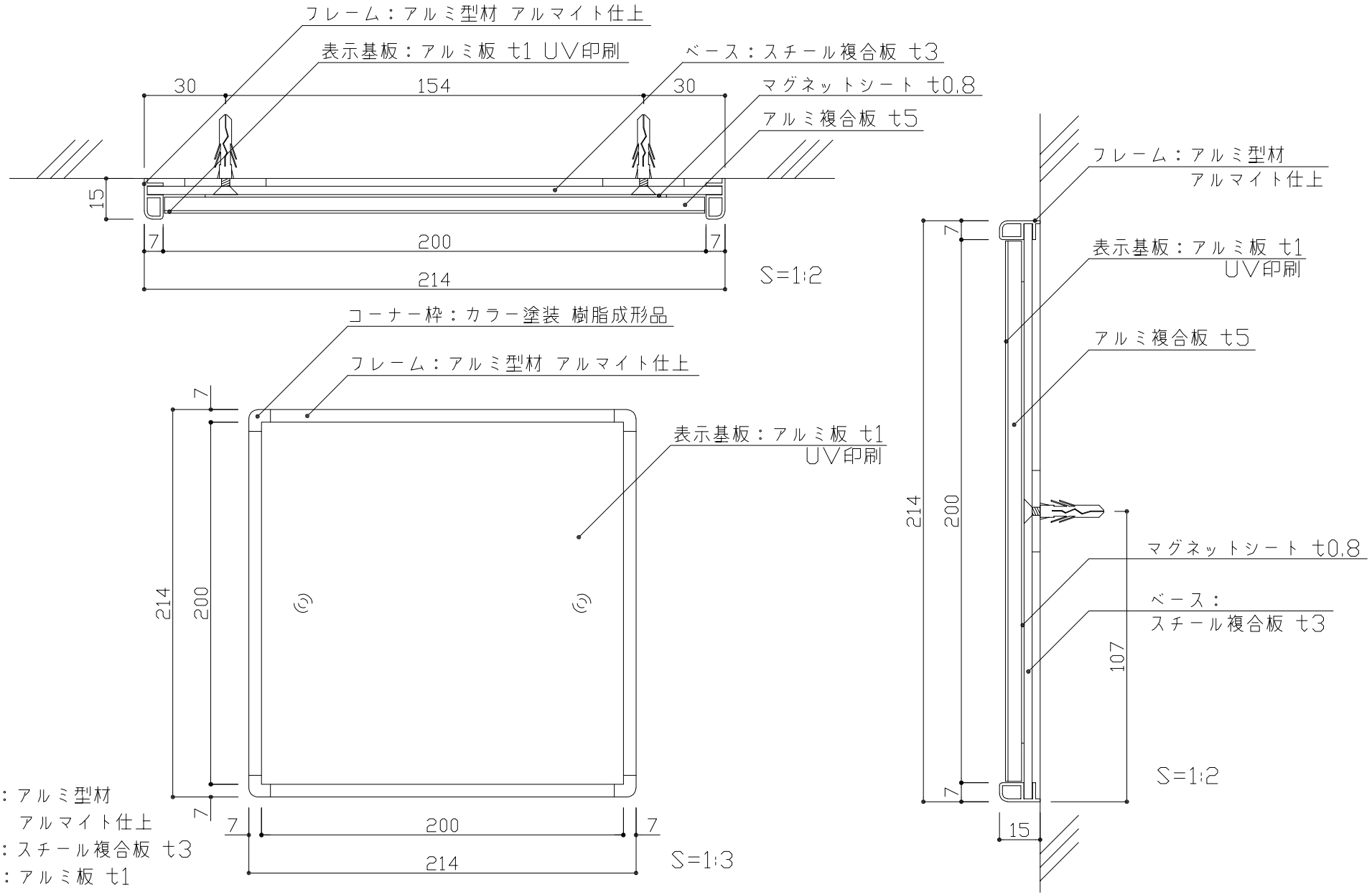

フレーム：アルミ型材
アルマイト仕上
ベ ー ス：スチール複合板 t3
表示基板：アルミ板 t1
表示方法：UV印刷

検図		DATE 2022. 9. 15	SCALE	TITLE FR 室名札	VISUAL SIGN & PLANNING. 株式会社フジタ	No.
		DRAWING 根 本	A4=1:2,1:3	PART FRA210（正面型）		