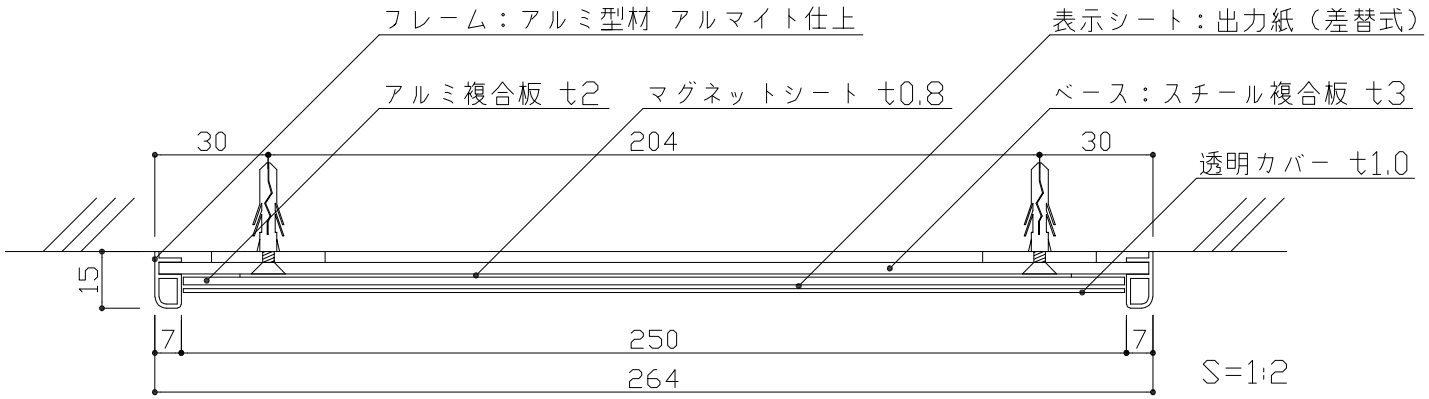

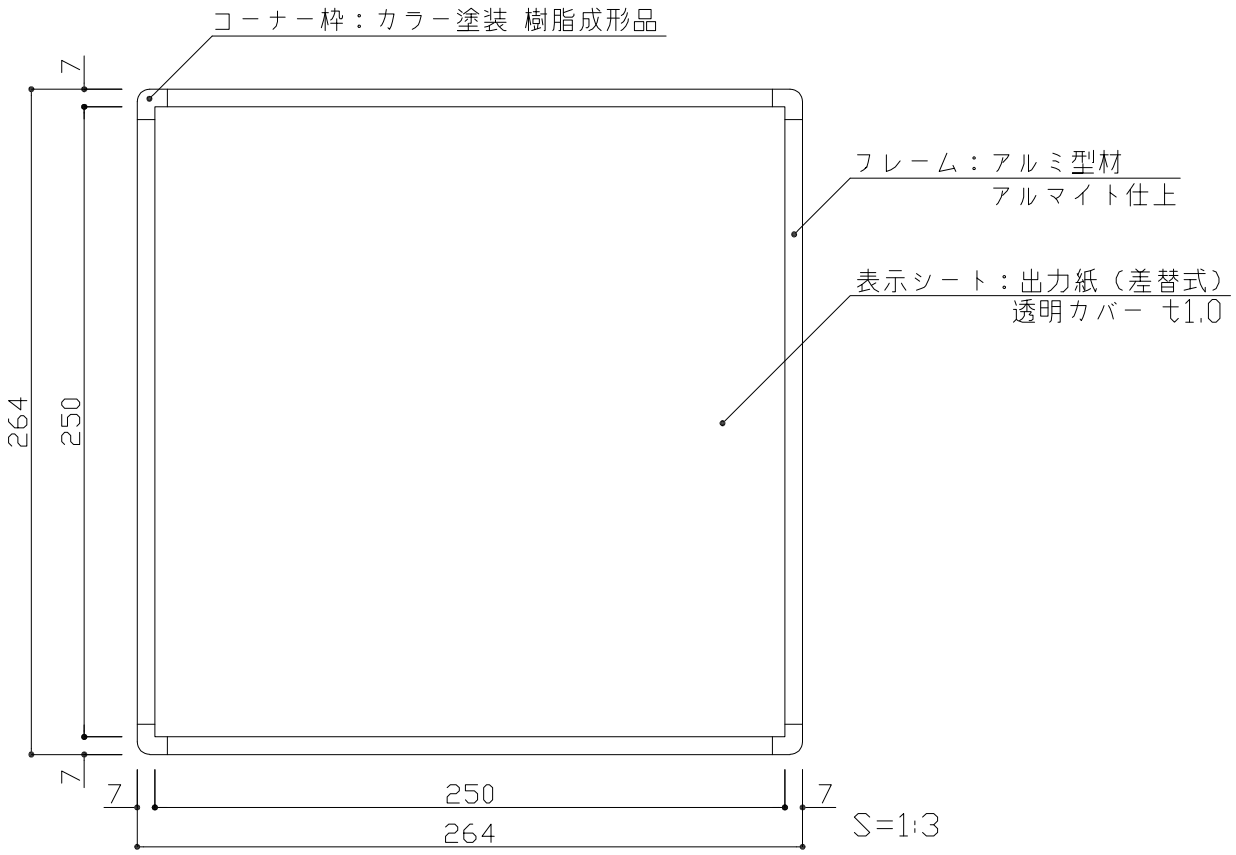

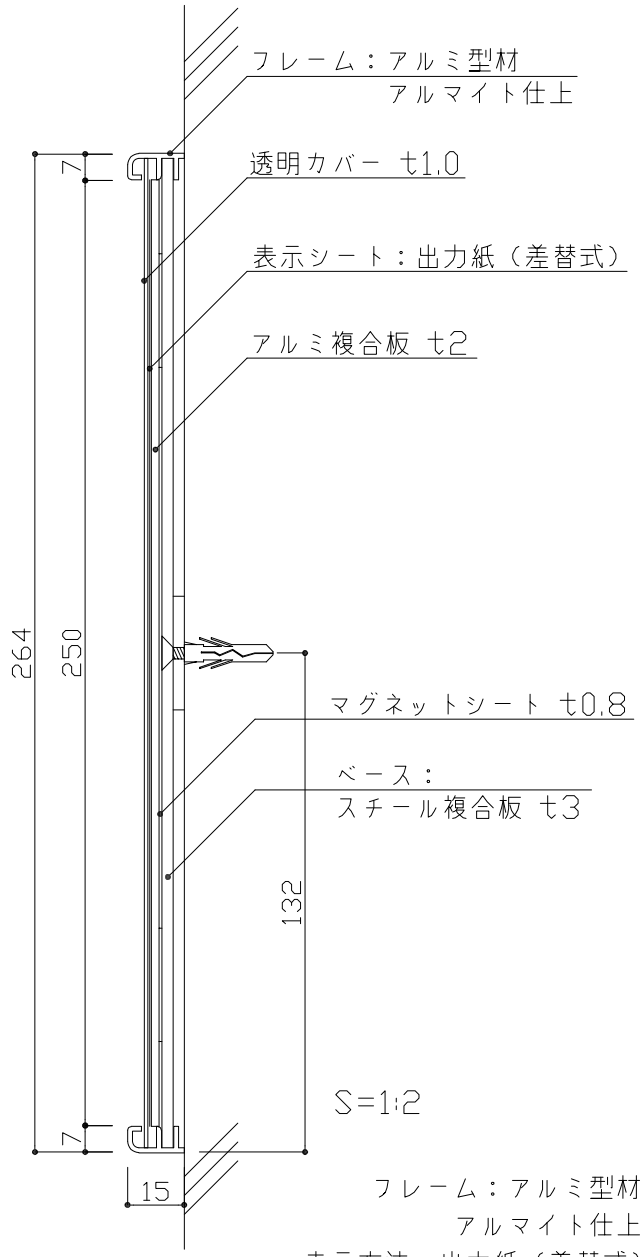

フレーム：アルミ型材
アルマイト仕上
表示方法：出力紙（差替式）

検		DATE 2022. 9. 15	SCALE	TITLE 幼稚園室名札	VISUAL SIGN & PLANNING. 株式会社フジタ	No.
図		DRAWING 根 本	A4=1:2,1:3	PART FRA250X（正面型）		