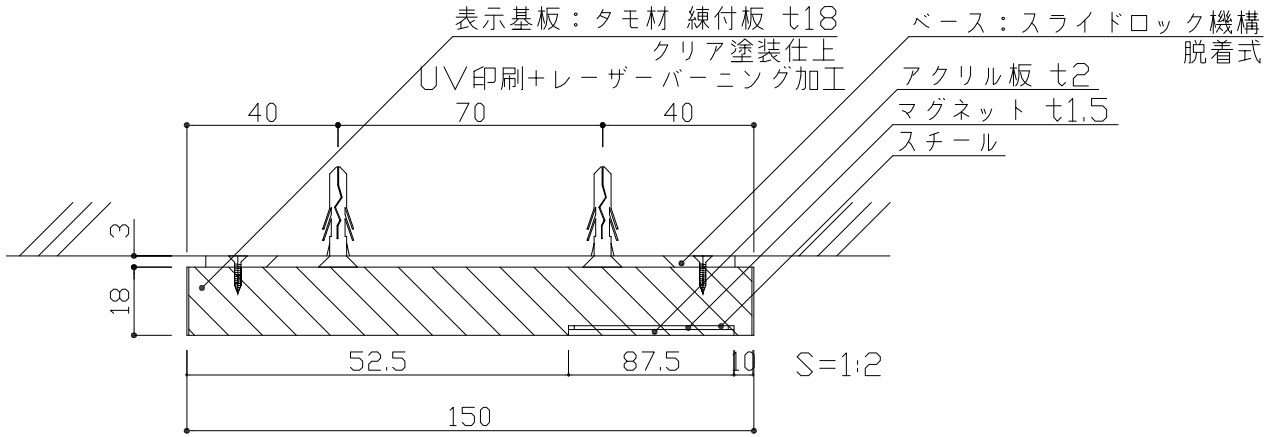

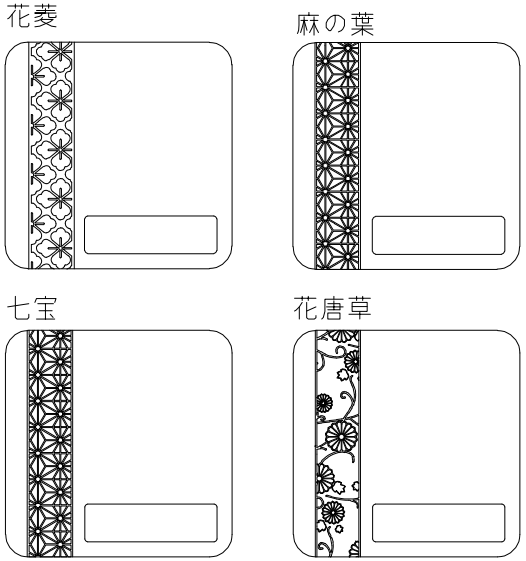

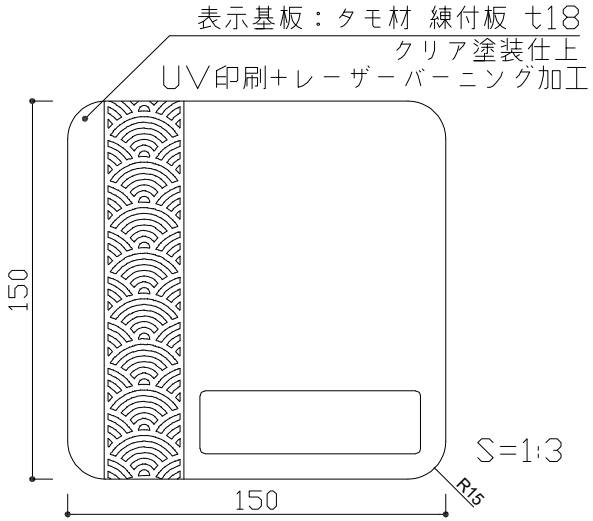

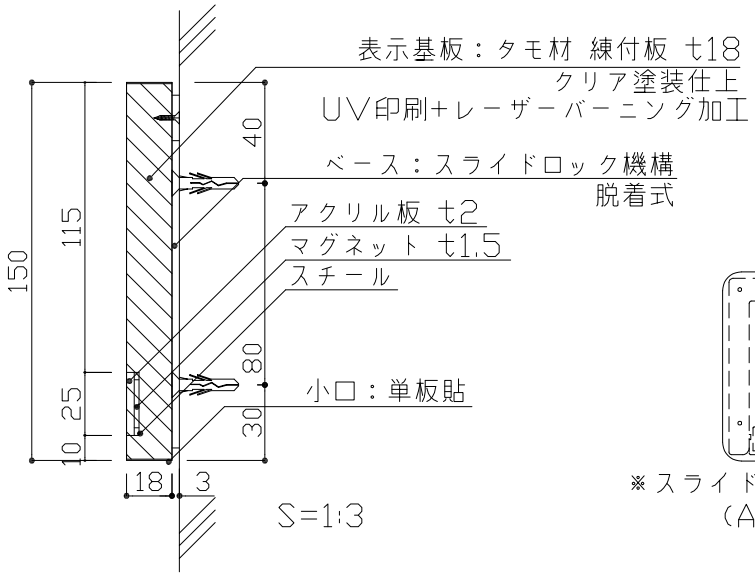

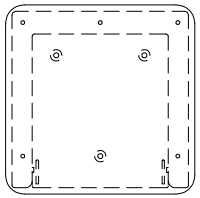

※スライドロック機構　脱着式
（ABS樹脂成形）

表示基板：タモ材 練付板t18 クリア塗装仕上
ベ ース ：スライドロック機構（脱着式）
表示方法：UV印刷+レーザーバーニング加工
居室表示基板：アクリル板 t2（脱着式）

検		DATE 2025. 3. 18	SCALE	TITLE 高齢者福祉施設プレート	VISUAL SIGN & PLANNING. 株式会社フジタ	No.
図		DRAWING 山 崎	A4=1:2,1:3	PART FWG-N150R		