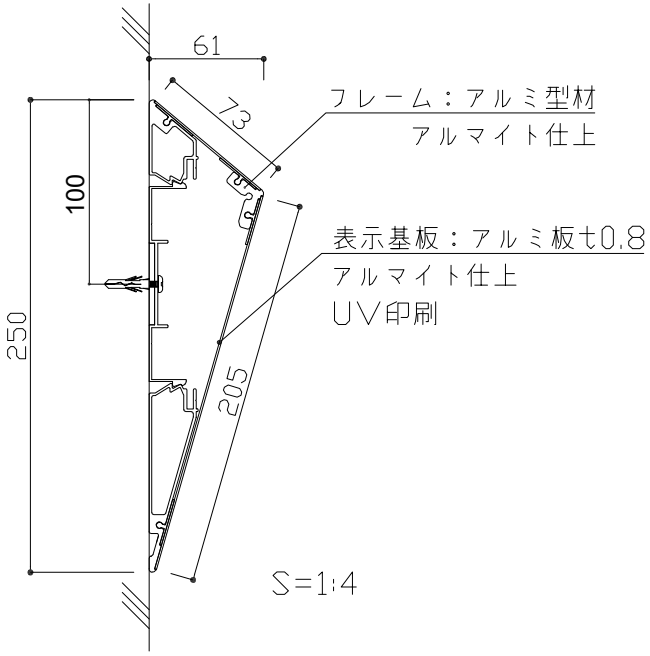

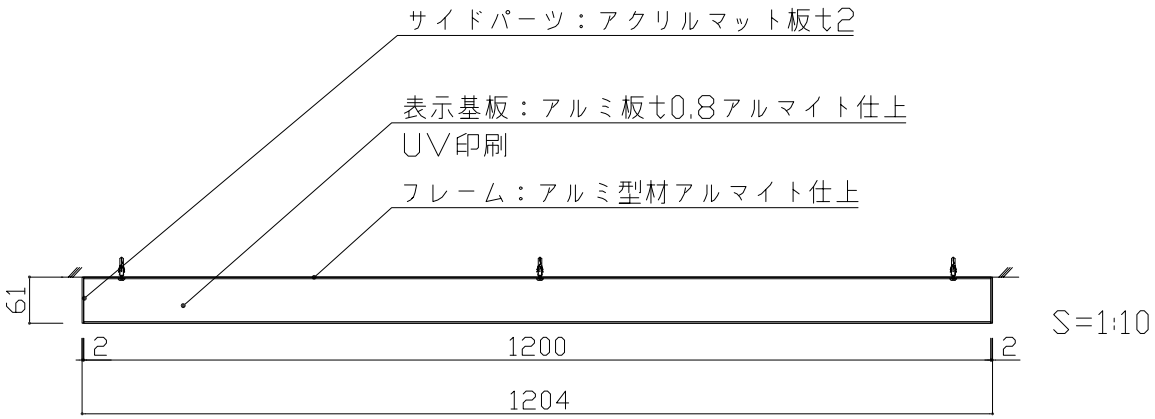

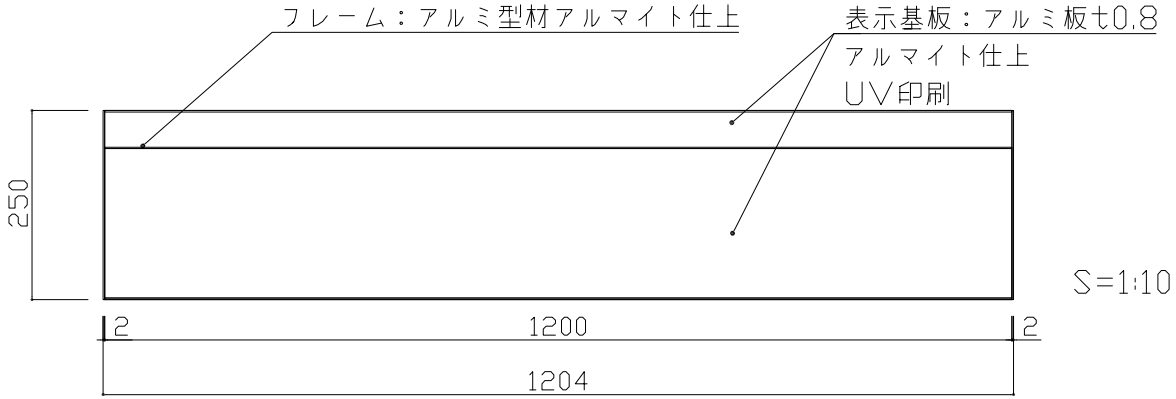

フレーム：アルミ型材アルマイト仕上
サイドパーツ：アクリルマットt2
表示基板：アルミ板t0.8 アルマイト仕上
表示方法：UV印刷

	検		DATE 2025. 3. 1	SCALE	TITLE UPプレート	VISUAL SIGN & PLANNING. 株式会社フジタ	No.
	図		DRAWING 山崎	1:4,1:10 (A4)	PART UP1200W		